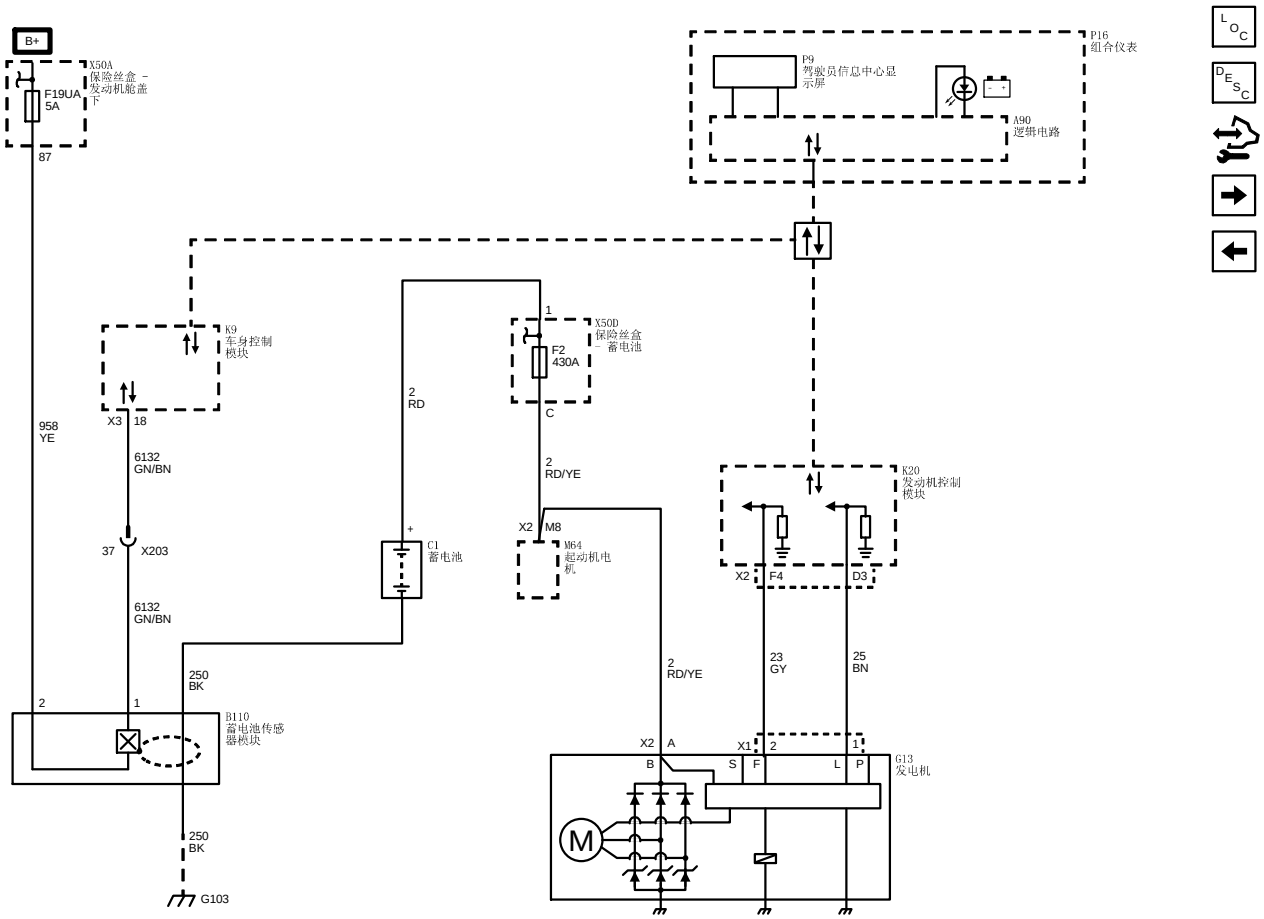
B+
X50A
保险丝盒 –
发动机舱盖
下
F19UA
5A
87
958
YE
K9
车身控制
模块
X3
18
6132
GN/BN
37
X203
6132
GN/BN
250
BK
2
1
B110
蓄电池传感
器模块
250
BK
G103
2
RD
C1
蓄电池
+
1
X50D
保险丝盒
– 蓄电池
F2
430A
C
2
RD/YE
X2
M8
M64
起动机电
机
2
RD/YE
P16
组合仪表
P9
驾驶员信息中心显
示屏
A90
逻辑电路
K20
发动机控制
模块
X2
F4
D3
23
GY
25
BN
X2
A
B
X1
2
1
S
F
L
P
G13
发电机
M